Protector de Deriva

Manual de Instrucciones

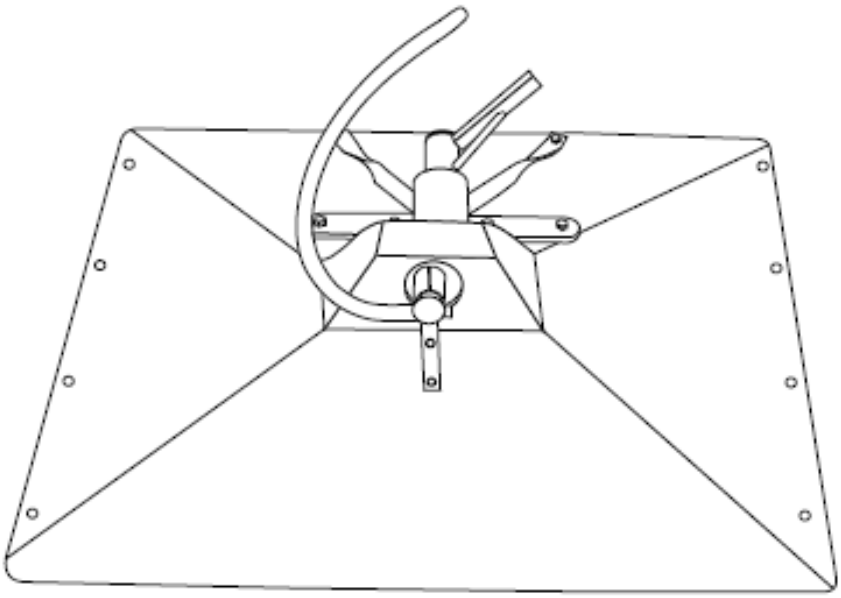

Para el Uso Adjunto del Pulverizador Manual Knapik
Modelo PR-20

Phone: +55 42 3522-2789 | +55 42 3522-1819 | +55 42 3523-7926
Rua Prefeito Alfredo Metzler, 480 - CEP 89400-000 - Porto União – SC – Brasil
Website: www.knapik.com.br | E-mail: knapik@knapik.com.br
vendas@knapik.com.br | vendas2@knapik.com.br

SUMARIO

1. NOTA AL OPERADOR..... 3

2. OPCIONES DE PROTECTORES DE DERIVA DISPONIBLES..... 4

3. INSTALACIÓN..... 4

4. REGULACIÓN DE LA PRESIÓN DE PULVERIZACIÓN..... 6

5. EMBRAGUE DEL PULVERIZADOR..... 7

6. CONSIDERACIONES FINALES..... 7

1. NOTA AL OPERADOR

TRABAJA CON SEGURIDAD

Tenga siempre en cuenta que SEGURIDAD requiere ATENCIÓN CONSTANTE, OBSERVACIÓN Y PRUDENCIA, incluso durante el almacenamiento, transporte y mantenimiento del equipo.

EQUIPO DE PROTECCIÓN PERSONAL (EPP) EN EL TRABAJO ES MUY IMPORTANTE PARA PROTEGER LA SALUD.

POR FAVOR, NO DEJE DE LEER EL MANUAL

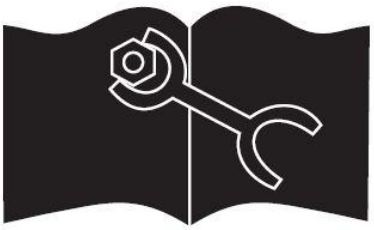

Antes de efectuar el montaje, el ajuste o el mantenimiento consultar el manual.

2. OPCIONES DE PROTECTORES DE DERIVA DISPONIBLES

- Ancho de banda 1 m: Principalmente para pulverizar sobre entre las hileras de la reforestación y el cultivo del café.
- Ancho de banda 0.7 m: Principalmente para pulverizar sobre entre las hileras de maíz y mandioca.
- Ancho de banda 0.5 m: Principalmente para pulverizar sobre entre las hileras de los cultivos de hortalizas
- Ancho de banda 0.4 m: Principalmente para pulverizar sobre entre las hileras de soja y frijoles.

3. INSTALACIÓN

Para instalar el protector de deriva en el Pulverizador Knapik PR-20 es necesario 3 partes:

- El soporte.
- El tubo de largo 6,5 cm.
- El tornillo de mano.

En primer lugar, atornillar el aparato de soporte en el chasis del Pulverizador Knapik y a continuación montar el protector de deriva como las instrucciones de montaje abajo.

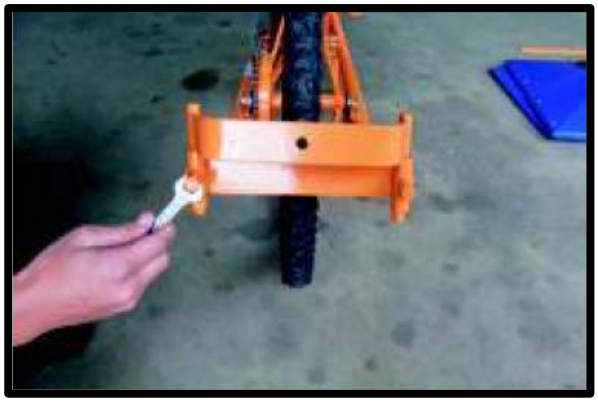

Atornille la varilla del péndulo

Conecte la manguera

Compruebe el ángulo de la boquilla de pulverización

Orificio para comprobar el funcionamiento de la boquilla de pulverización.

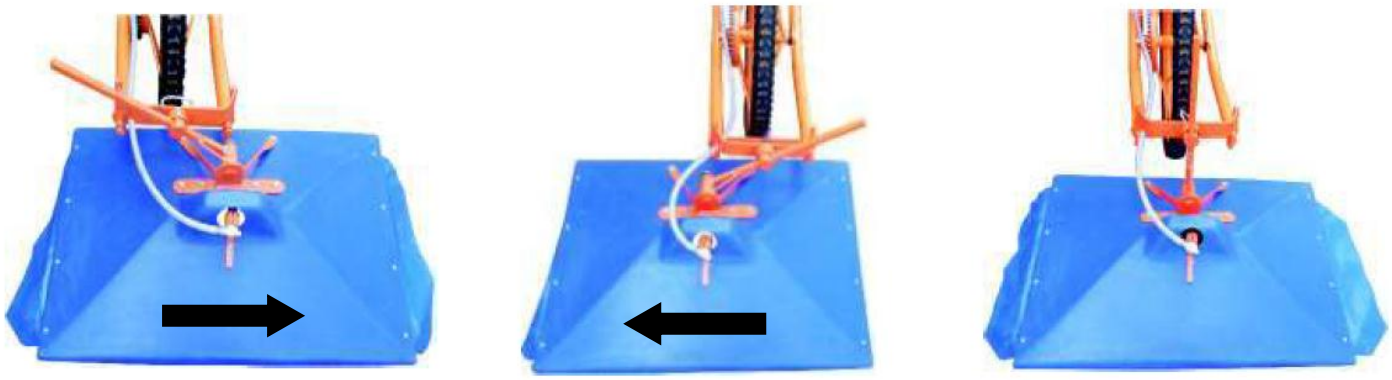

Desplazamiento lateral del protector de deriva

4. REGULACIÓN DE LA PRESIÓN DE PULVERIZACIÓN

Afloje tornillo y ajuste a la presión requerida.

Para la regulación de la presión de una boquilla considerar 0,5 a 0,8 cm de la carrera del pistón.

En la barra con 8 boquillas alrededor de 4 cm de la carrera del pistón.

Para trabajar con los máximos recorridos de pistón se requiere cambio de las boquillas o añadir más boquillas en la barra de pulverización para no bloquear la rueda.

El líquido debe ser pulverizado uniformemente y la rueda se debe girar normalmente. Si la rueda está bloqueada, indica que hay sobrepresión.

Para la aplicación uniforme desde el inicio, en primer lugar desconectar la varilla de bombeo (un tipo de embrague) del mecanismo de bombeo (como se muestra en las fotos), y bombear manualmente para producir la presión de arranque - bombeo de cinco veces, por lo menos.

5. EMBRAGUE DEL PULVERIZADOR

Para el transporte del equipo utilizar el mecanismo de embrague del pulverizador como se muestra a continuación.

El mismo tiempo empujar el centro de la varilla de bombeo hacia adelante y el pistón hacia abajo. Así, la función de bombeo se vuelve inactiva.

6. CONSIDERACIONES FINALES

Indústria Mecânica Knapik Ltda se reserva el derecho de mejorar y/o modificar las características técnicas de sus productos sin aviso previo y sin la obligación de extender las mejoras y modificaciones a las máquinas ya vendidas.

INDÚSTRIA MECÂNICA KNAPIK LTDA

Rua Prefeito Alfredo Metzler, 480 - Bairro Santa Rosa
89400-000 Porto União – SC – Brasil

Tels: +55 (42) 3522-2789 | +55 (42) 3522-1819 | +55 (42) 3523-7926

Web: www.knapik.com.br
Email: knapik@knapik.com.br

SEPTEMBER 2012

A empresa se reserva o direito de proceder
alterações de seus produtos sem aviso prévio.

La empresa se reserva el derecho de proceder
alteraciones de sus productos sin aviso previo.

The company reserves the right to modify
the products without prior notice.

Indústria Mecânica Knapik Ltda